ԱՌԱՋԻՆ ՀԱՐԿԻ ՍԱՆ ՀԱՆԳՈՒՅՑՆԵՐԻ ՀԱՏԱԿԱԳԻԾ
/նախագծվող/

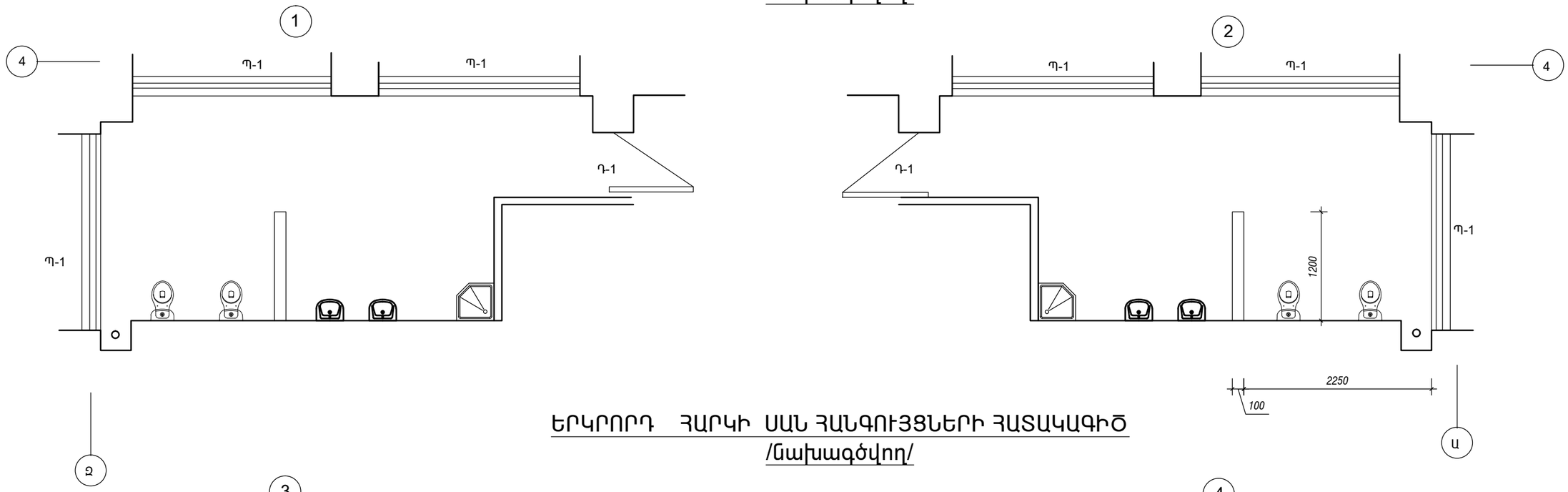

ԵՐԿՐՈՐԴ ՀԱՐԿԻ ՍԱՆ ՀԱՆԳՈՒՅՑՆԵՐԻ ՀԱՏԱԿԱԳԻԾ
/նախագծվող/

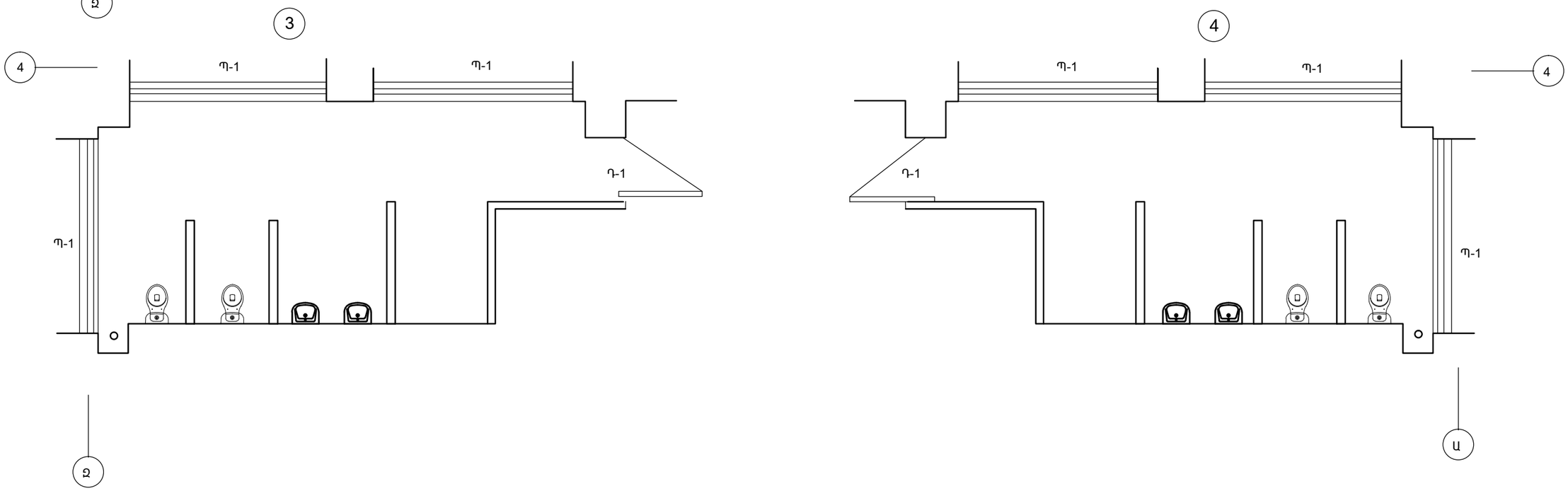

			ՊԱՏՎԵՐ ԵՐ-ՏԲԱՇՁԲ-13/7			
ՆԳԾ	Բ. ԱՐՇԱԿՅԱՆ		ԵՐԵՎԱՆ ՇԵՆԳԱՎԻԹ ՎԱՐՉԱԿԱՆ ՇՐՋԱՆ , N 131 ՄԱՆԿԱՊԱՐՏԵԶԻ ՎԵՐԱՆՈՐՈԳՈՒՄ	ՓՈՒԼ	ԹԵՐԹ	ԹԵՐԹԵՐ
ՆԱԽԱԳԾԵՑ	Ն.ՍԱՐԳՍՅԱՆ			ԱՆ	Ճ-4	6
			ԱՌԱՋԻՆ ՀԱՐԿԻ ՍԱՆ ՀԱՆԳՈՒՅՑՆԵՐԻ ՀԱՏԱԿԱԳԻԾ/նախագծվող/	«ՍԱՐԳԻՍ ՄԱՐԻԱՆՆԱ» ՍՊԸ		